Подшипниковый узел

LESQFS 212 2TD.H

Подшипниковый узел

Культиватор, сеялка

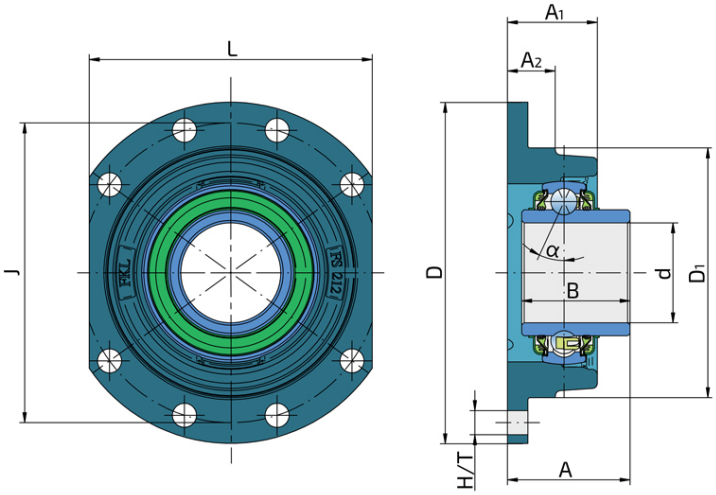

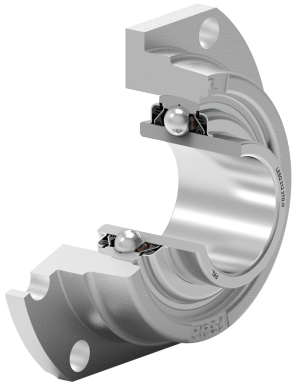

Tehničke Specifikacije

D	Наружный диаметр	205	mm
D1		150	mm
J	Диаметр, по которому распределены монтажные отверстия	180	mm
L	Общая ширина	170	mm
d	Внутренний диаметр	60	mm
A	Общая ширина	73.7	mm
A1	Общая ширина корпуса	54	mm
A2	Толщина фланца корпуса	28.7	mm
B	Ширина внутреннего кольца	65.1	mm
H/T	Отверстие/Резьба	14.5	mm
α	Угол контакта	25	°
kg	Масса	5.27	kg
Co	Статическая грузоподъемность	67.2	kN
Cdyn	Динамическая грузоподъемность	79.3	kN
Pu	Предел усталостной прочности	2.82	kN
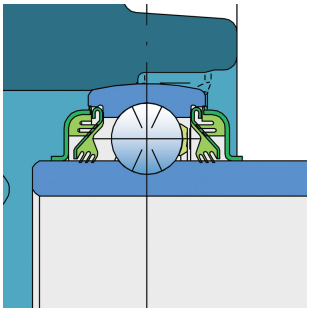
Zaptivanje